Teleskop-Mobilkran TK 100 / 60,0 m

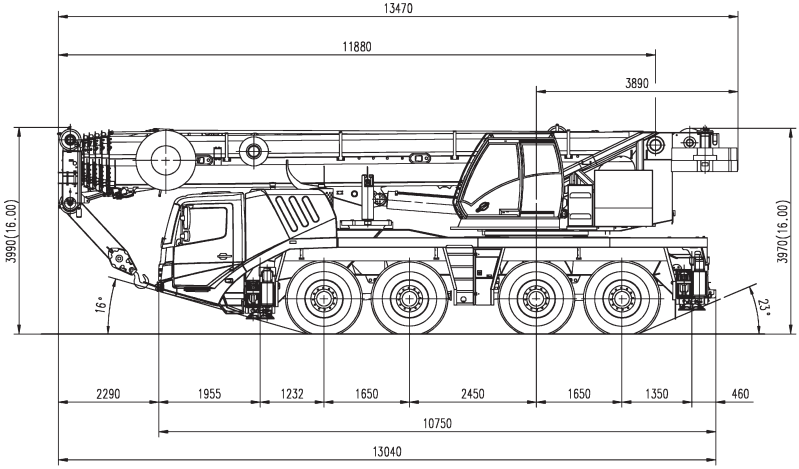

www.Gebr-Markewitsch.de

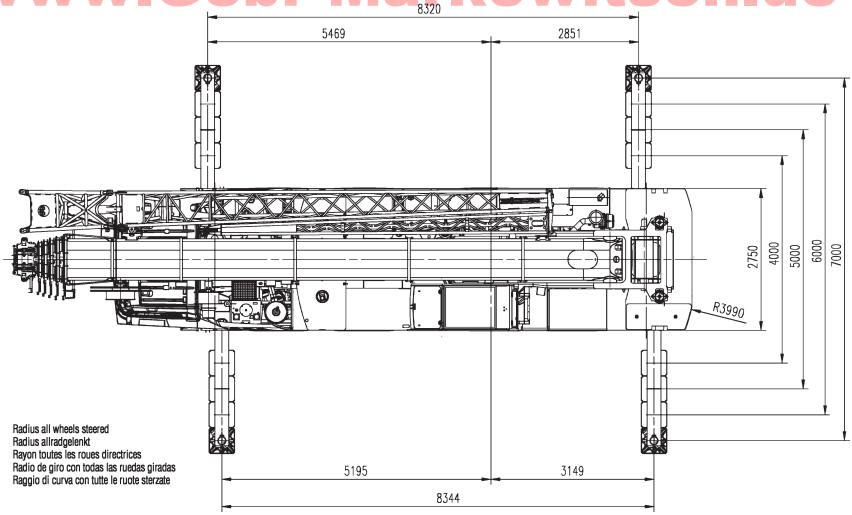

Ra = Radius all wheels steered
Radius allradgelenkt
Rayon toutes les roues directrices
Radio de giro con todas las ruedas giradas
Raggio di curva con tutte le ruote sterzate